Ванна

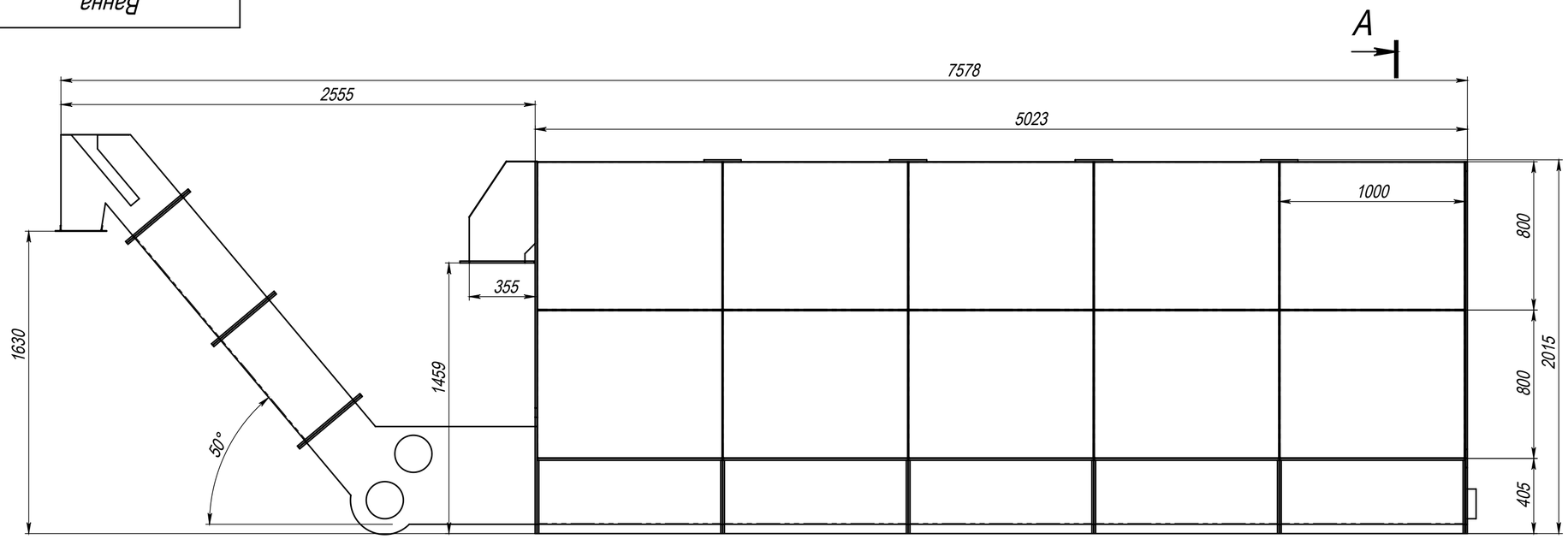

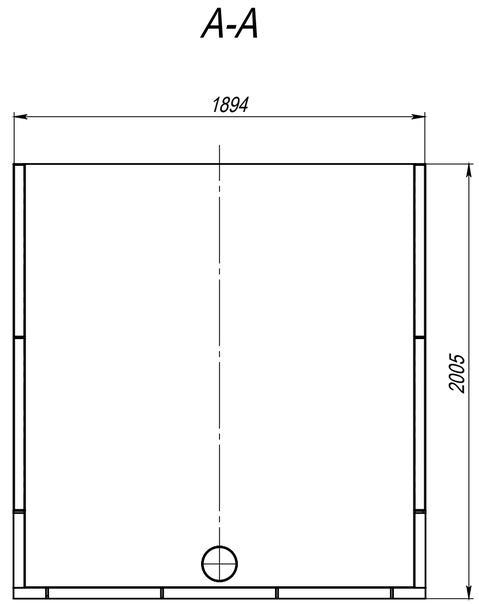

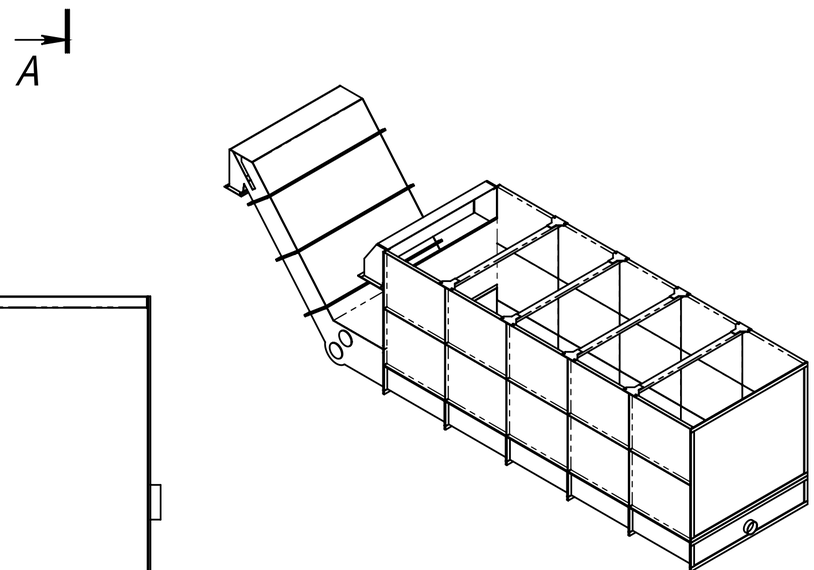

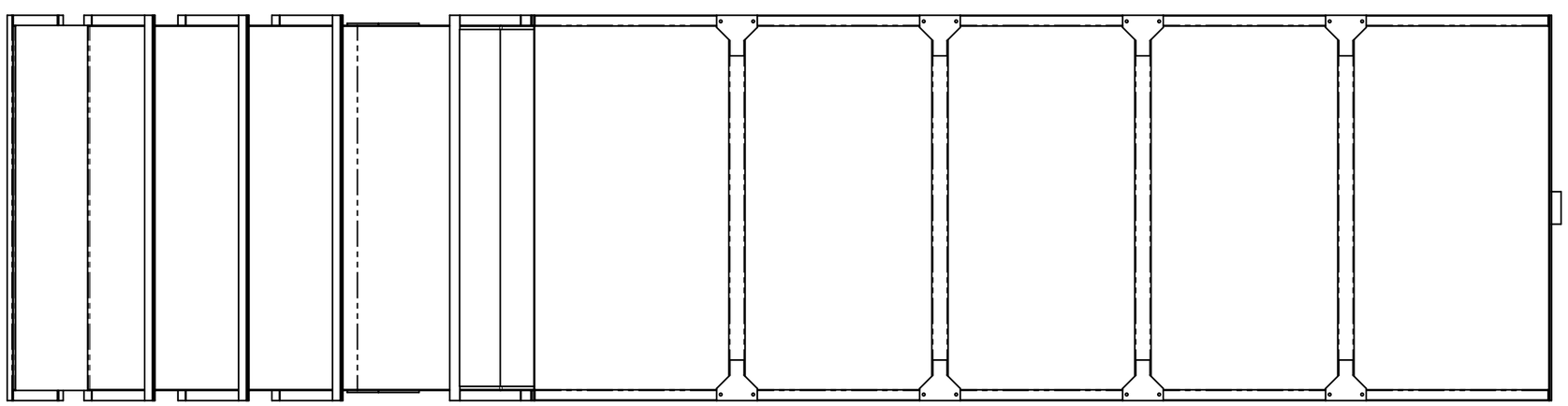

Материал:
лист 3 AISI304 (стенки, днище, крышки)
лист 10 AISI304 (ребра усиления, накладки)
труба 80х40х3 AISI304 (перекладина)

					Ванна			
Изм.	Лист	№ докум.	Подп.	Дата		Лит.	Масса	Масштаб
Разраб.							1831	1:20
Пров.								
Т. контр.						Лист	Листов 1	
Н. контр.								
Утв.								

Шифр: Копировал Формат А2

Перв. примен. | Справ. № | Подп. и дата | Инв. № дубл. | Взам. инв. № | Подп. и дата | Инв. № подл.

Файл: Ванна для оценки