СМ.002

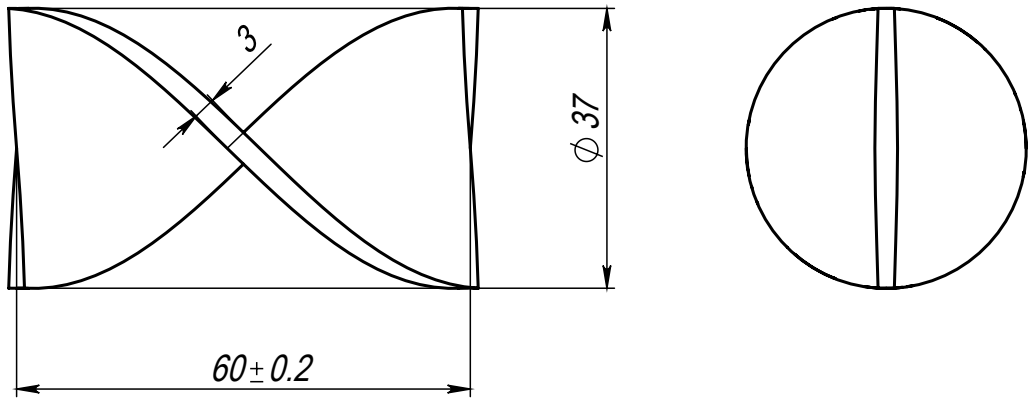

1. Направление навивки - правое.
2. Число витков - 0,5.
3. Шаг - 120 мм.
4. Заготовка: 84х37 мм

Изм.	Лист	№ докум.	Подп.	Дата
Разраб.		Шукшаев		
Пров.				
Т. контр.				
Н. контр.				
Утв.				

СМ.002

Лопасть правая

Лит.	Масса	Масштаб
	60,6 г	1:1
Лист	Листов 1	

AISI 304

Перв. примен.

Справ. №

Подп. и дата

Инв. № дубл.

Взам. инв. №

Подп. и дата

Инв. № подл.

Файл: СМ.002 - Лопасть правая

Шифр: Копировал Формат А4