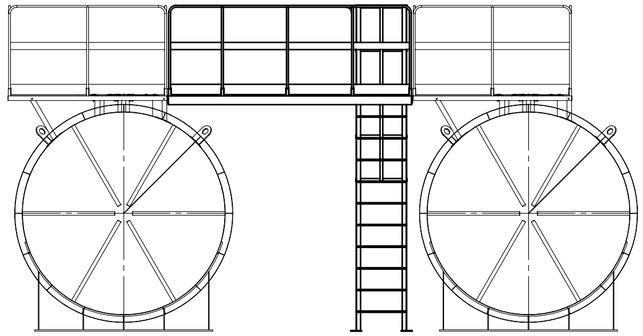

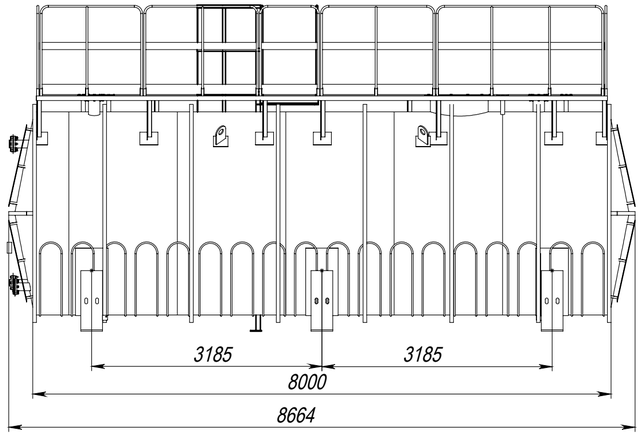

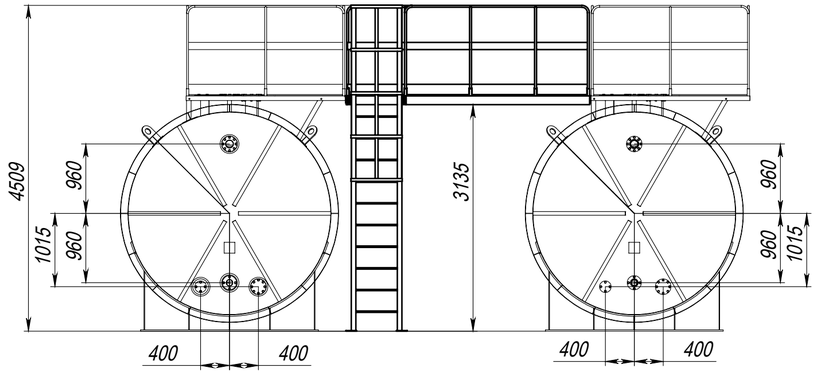

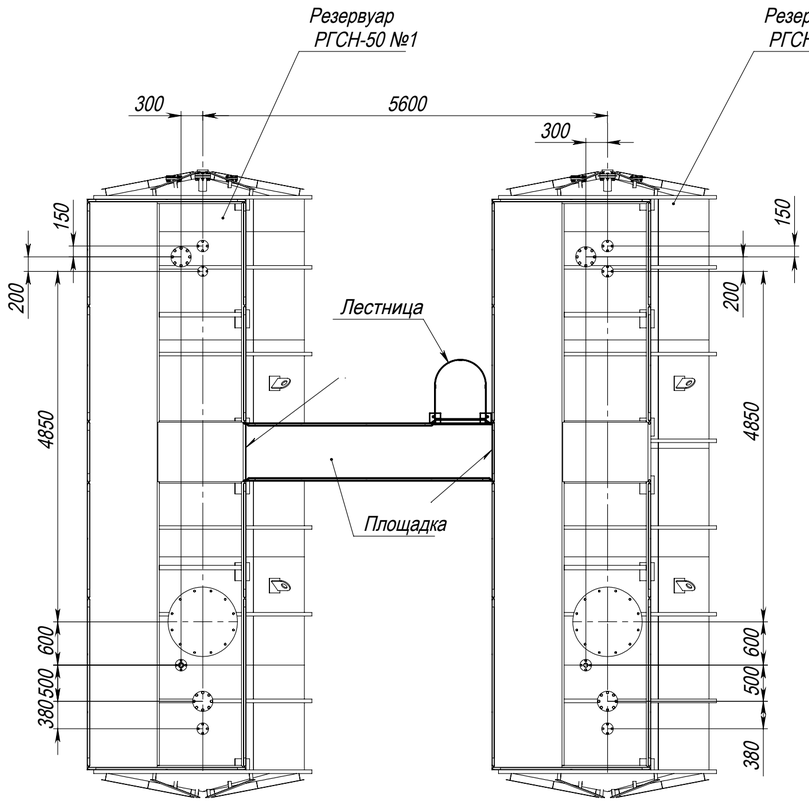

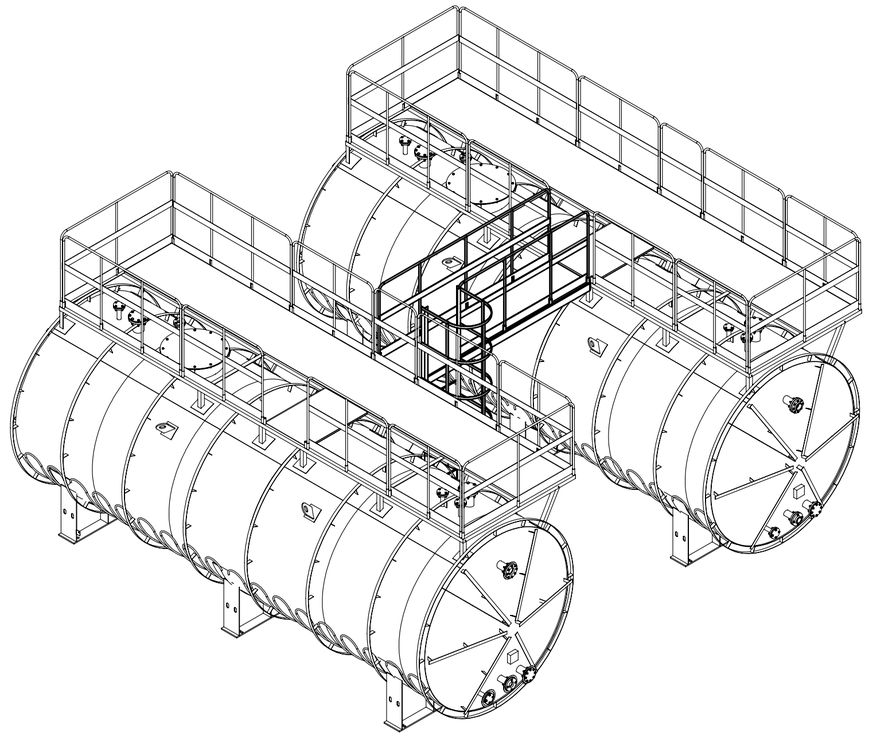

Размеры для справок.

Изм.	Лист	№ докум.	Подп.	Дата		Лит.	Масса	Масштаб
Разраб.		Шукшаев			Сборочный чертеж		-	1:60
Пров.						Лист	Листов 1
Т. контр.							
Н. контр.							
Утв.							

Шифр: Копировал Формат А2

Перв. примен. | Справ. № | Подп. и дата | Инв. № дубл. | Взам. инв. № | Подп. и дата | Инв. № подл.