ЛНП.14.000 СБ

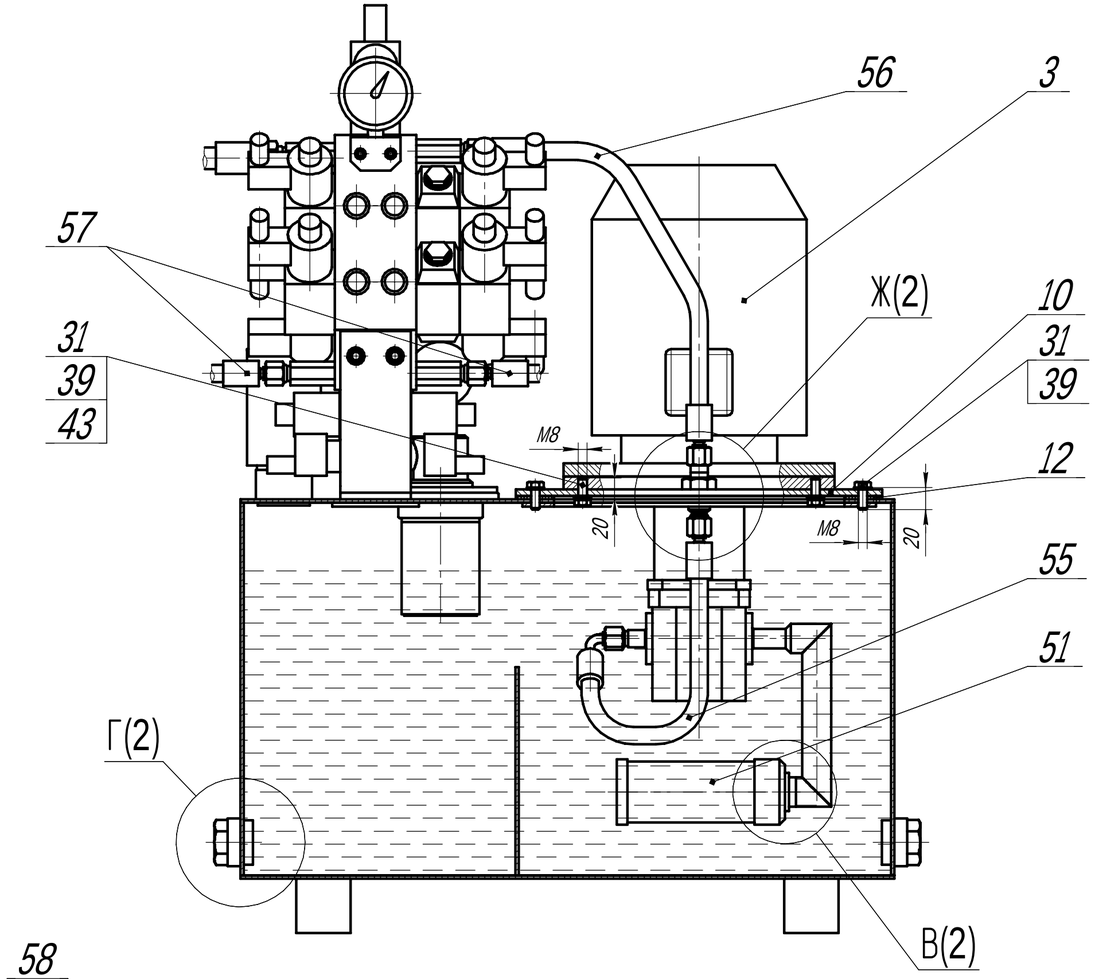

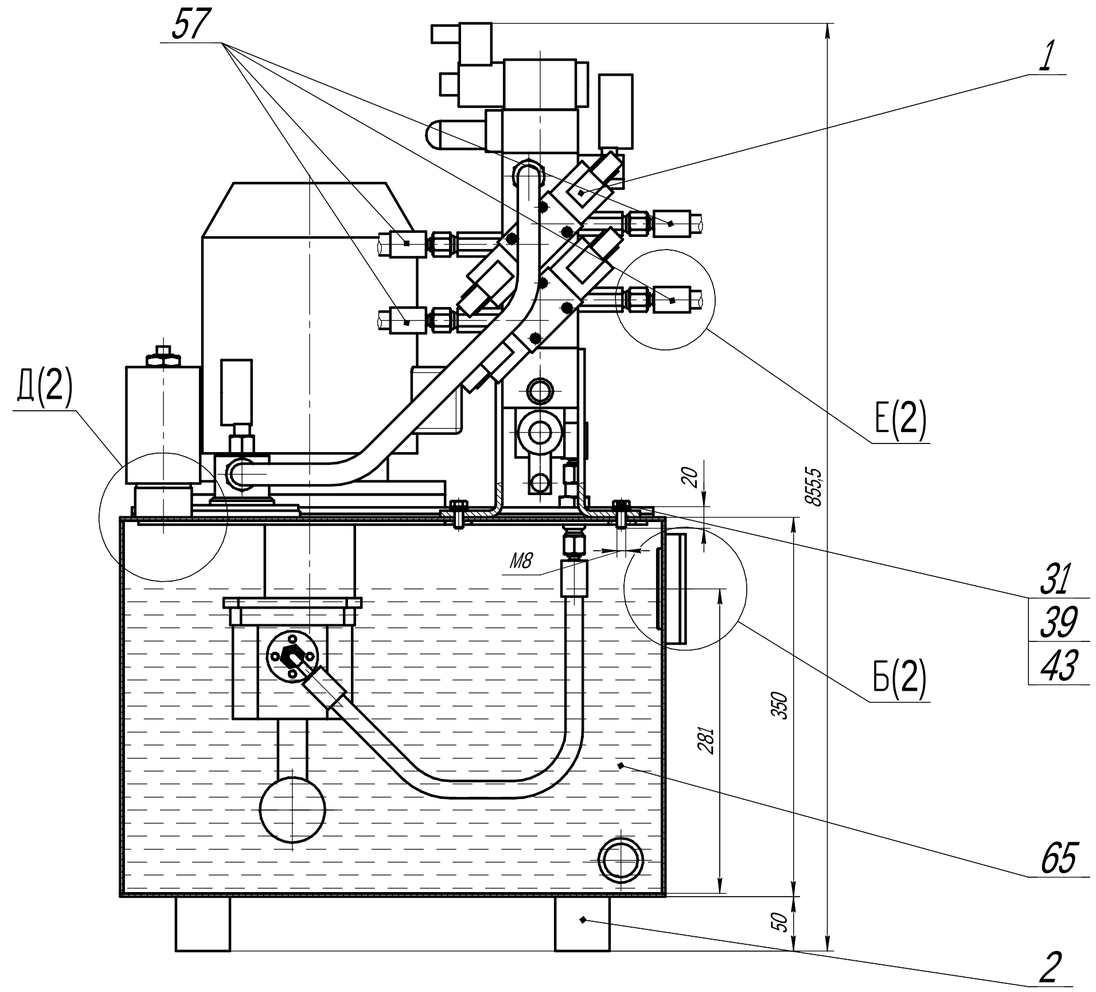

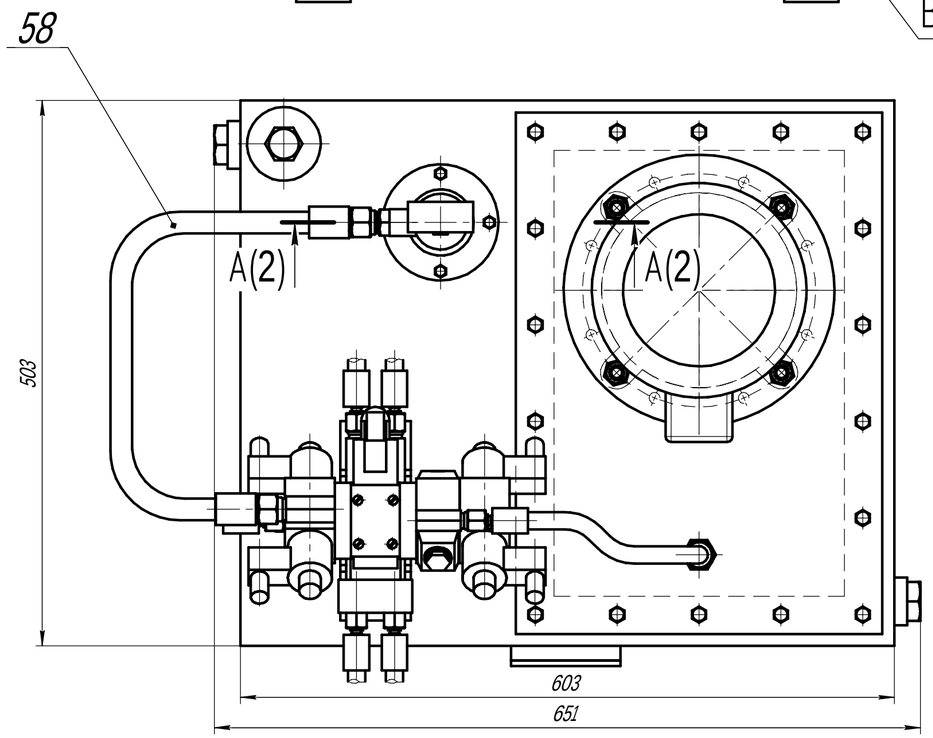

1. Размеры для справок.
2. Перед сборкой произвести смазку всех сопряженных трущихся поверхностей и резинотехнических изделий. Смазка ЦИАТИМ-221 ГОСТ 9433-88.
3. Сборку гидравлических узлов и оборудования производить согласно схемы гидравлической принципиальной ЛНП.14.000 Г3.
4. Допускается замена рабочей жидкости на масло МГ-30 ТУ 38.101150-70 или И-30 ГОСТ 20799-88.
5. Направление вращения вала насоса - правое (со стороны вала).
6. До установки насоса убедиться в требуемом направлении вращения вала двигателя.

					ЛНП.14.000 СБ			
Изм.	Лист	№ докум.	Подп.	Дата	Гидростанция Сборочный чертеж	Лит.	Масса	Масштаб 1:4
Разраб.		Шукшаев		26.01.2011				
Пров.						Лист 1	Листов 2	
Т.контр.								
Н.контр.					ООО НКП "Термо"			
Утв.		Жерновой						

Перв. примен. | Справ. № | Подп. и дата | Инв. № дубл. | Взам. инв. № | Подп. и дата | Инв. № подл.

Копировал | Формат А2