BendMax-300.003

12,5 (√)

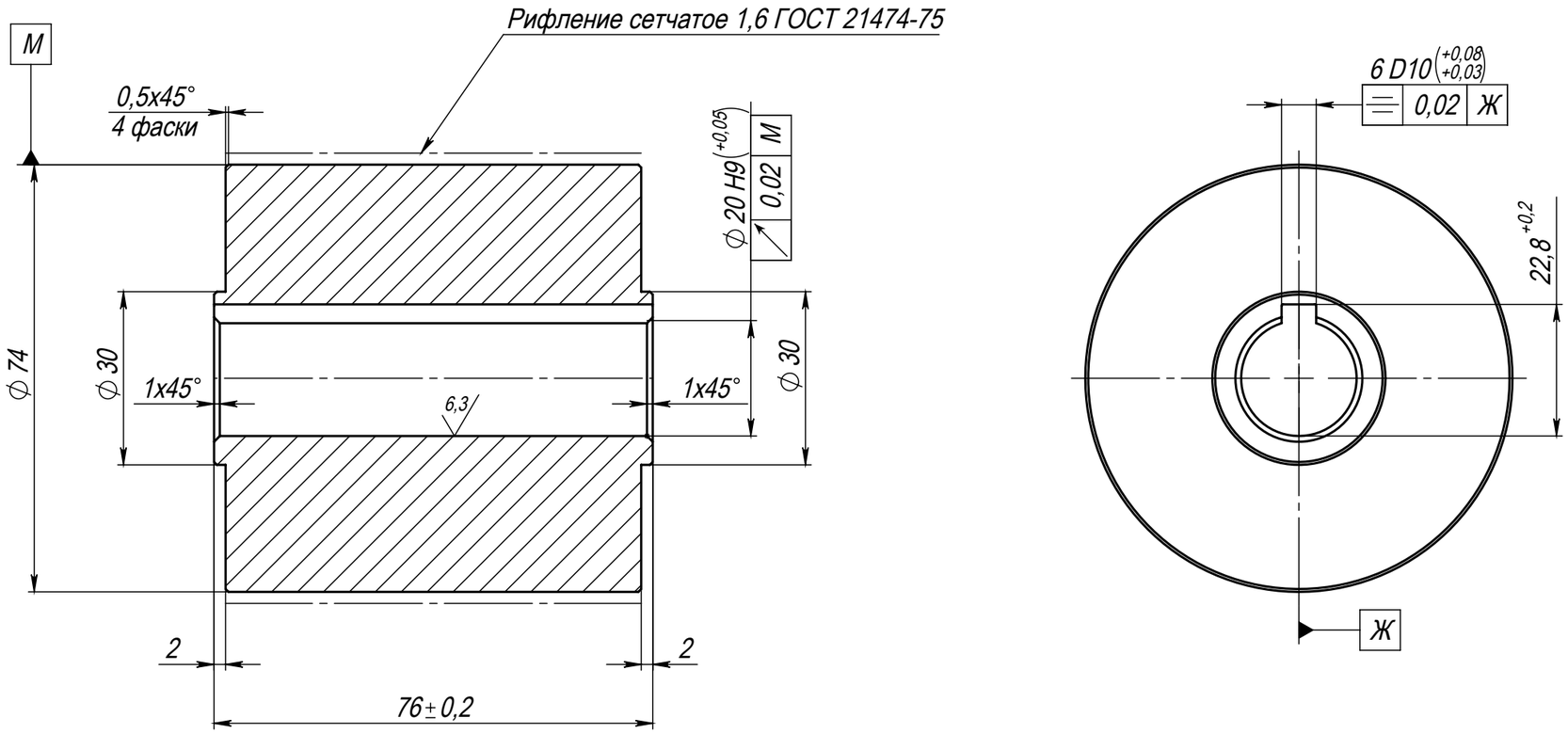

1. 212-248 HB.
2. H14,h14, ± t2/2.
3. *Размеры для справок.
4. На изделие 1 шт.

					BendMax-300.003		
Изм.	Лист	№ докум.	Подп.	Дата	Ролик приводной	Лит.	Масса: 2.25 / Масштаб: 1:1
Разраб.		Шукшаев				Лист	Листов 1
Пров.							
Т. контр.							
					Круг 80 ГОСТ 2590-2006 / 40Х ГОСТ 4543-71		
Н. контр.							
Утв.							

Перв. примен. | Справ. № | Подп. и дата | Инв. № дубл. | Взам. инв. № | Подп. и дата | Инв. № подл.

Шифр: | Копировал | Формат А3

Файл: BendMax-300.003 - Ролик приводной