СИКК.05.050 СБ

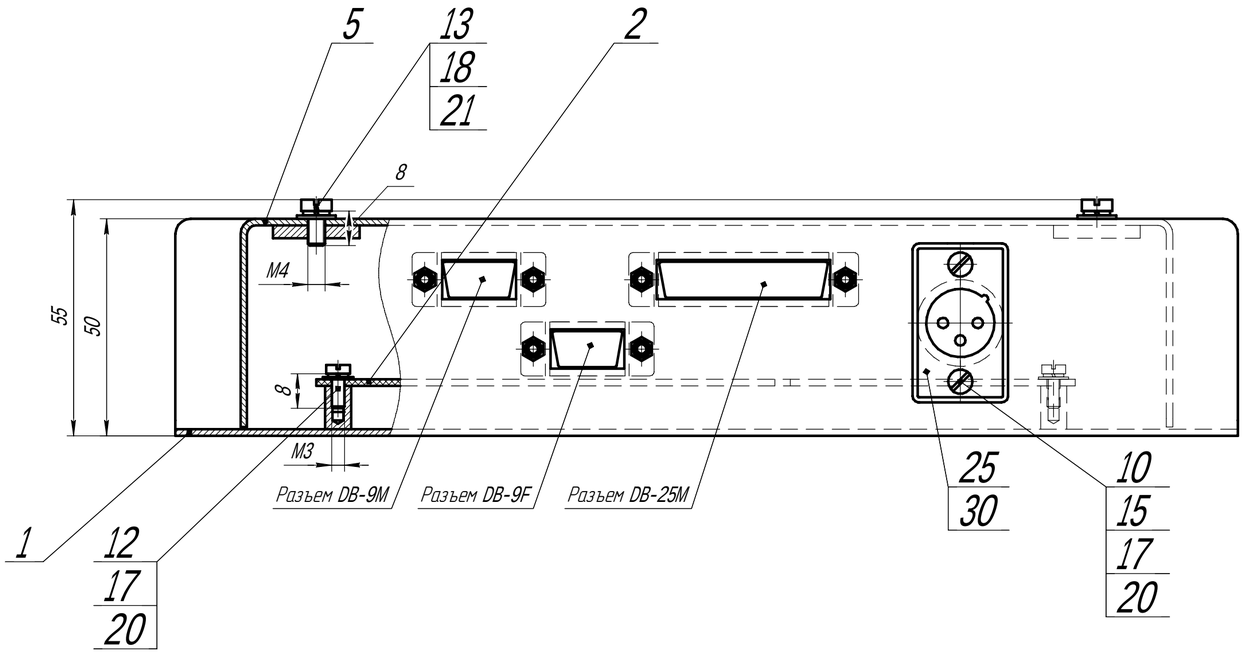

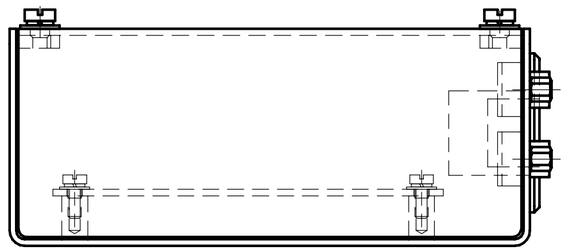

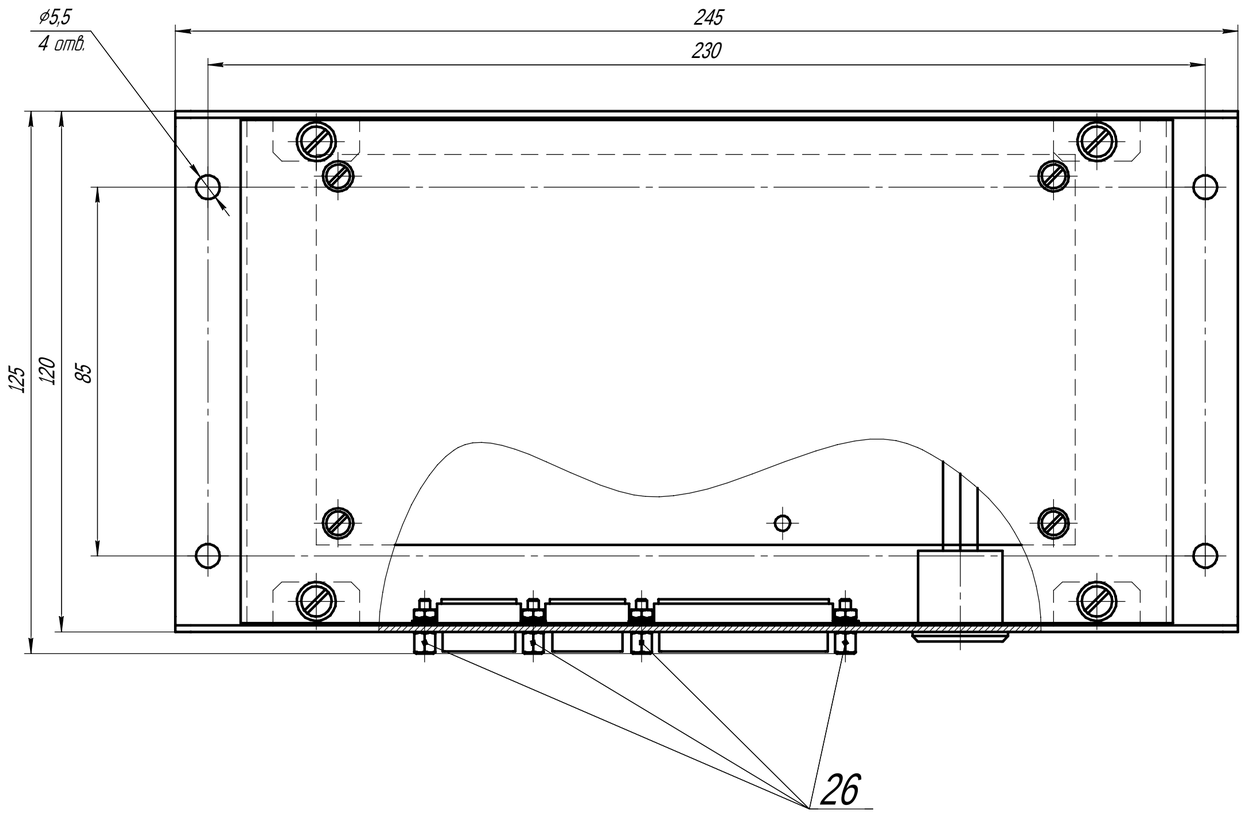

1. Размеры для справок.
2. Электрический монтаж вести согласно схеме: СИКК.05.050 Э4.
3. Паять припоем ПОС-61 ГОСТ 21931-76.
4. Места пайки разъема поз. 25 изолировать трубкой поз. 30 длиной 10 мм.

					СИКК.05.050 СБ			
Изм.	Лист	№ докум.	Подп.	Дата	Контроллер периферийный	Лит.	Масса	Масштаб
Разраб.		Шукшаев		22.08.2011	Сборочный чертеж		1,2	1:1
Пров.		Кособрюхов				Лист	Листов 1	
Т.контр.								
Нач.отд.		Архипов			ООО НКП "Тормо"			
Н.контр.		Санникова						
Утв.		Жерновой						

Перв. примен.

Справ. №

Подп. и дата

Инв. № дубл.

Взам. инв. №

Подп. и дата

Инв. № подл.

Копировал

Формат А2